DIXION

ОБОРУДОВАНИЕ ДЛЯ НЕОНАТОЛОГИИ

ИНКУБАТОРЫ ДЛЯ НОВОРОЖДЕННЫХ: *Dixion BabyGuard 1101• 1103 • 1107 • 1120*

ОТКРЫТЫЕ РЕАНИМАЦИОННЫЕ СИСТЕМЫ: *Dixion BabyGuard 1138 • 1139 • 1140 • 1145*

ФОТОТЕРАПЕВТИЧЕСКИЕ БЛОКИ: *Dixion 1131 • 1132 • 1133 • 1134*

ЛУЧИСТОЕ ТЕПЛО: *Dixion 1135*

DIXION

ИНКУБАТОРЫ ДЛЯ НОВОРОЖДЕННЫХ

Инкубаторы DIXION BabyGuard обеспечивают комфортные условия окружающей среды, такие как температура, влажность воздуха, необходимая оксигенация и покой новорожденного. Графический дисплей отражает все тренды и позволяет врачу оценить состояние среды внутри инкубатора. Автоматическая воздушная завеса уменьшает потерю тепла, а двойные стенки инкубатора позволяют сохранять тепло в течение 2 часов.

КАМЕРА ИНКУБАТОРА С АВТОМАТИЧЕСКОЙ ВОЗДУШНОЙ ЗАВЕСОЙ

сохраняет тепло даже при открытых боковых окнах

ВЫДВИГАЕМОЕ ПОВОРОТНОЕ ЛОЖЕ.
ВЕСЫ (опционально)

для проведения необходимых манипуляций без перекладывания младенца на ОРС

ДЕРЖАТЕЛЬ РЕНТГЕН-КАССЕТЫ

ЯЩИКИ ДЛЯ ХРАНЕНИЯ ПРИНАДЛЕЖНОСТЕЙ

с уникальной поворотной конструкцией

DIXION

ИНКУБАТОРЫ ДЛЯ НОВОРОЖДЕННЫХ

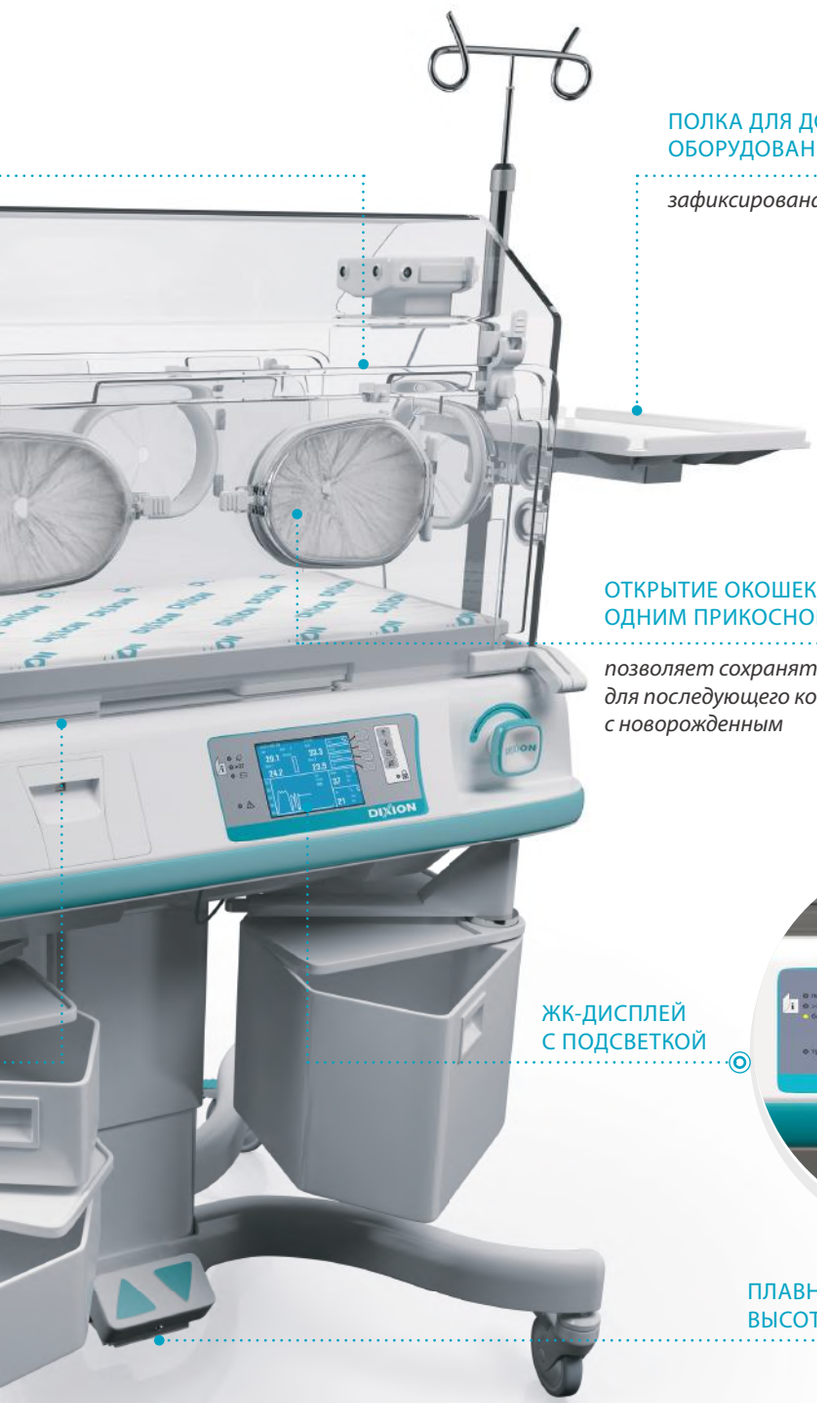

ПОЛКА ДЛЯ ДОПОЛНИТЕЛЬНОГО ОБОРУДОВАНИЯ

зафиксирована на стойке инкубатора

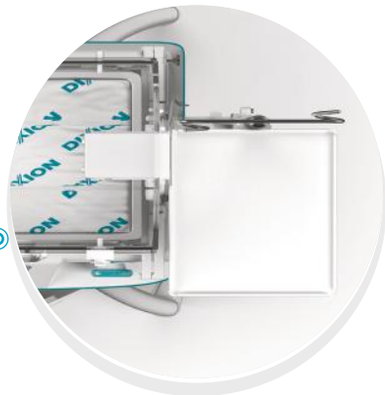

ОТКРЫТИЕ ОКОШЕК ОДНИМ ПРИКОСНОВЕНИЕМ

позволяет сохранять стерильность рук для последующего контакта с новорожденным

ЖК-ДИСПЛЕЙ С ПОДСВЕТКОЙ

ПЛАВНАЯ РЕГУЛИРОВКА ВЫСОТЫ ИНКУБАТОРА

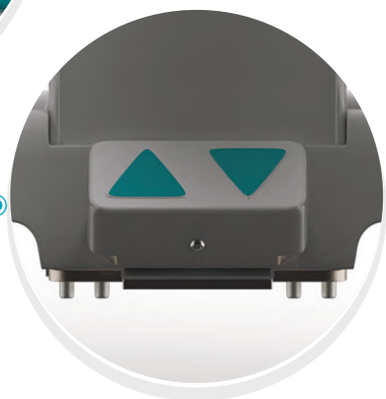

DIXION

ИНКУБАТОРЫ ДЛЯ НОВОРОЖДЕННЫХ

DIXION **BABYGUARD 1101**

- Сервоконтроль t° воздуха
- Сервоконтроль t° кожи
- Индикаторы
- Ящик для принадлежностей

DIXION **BABYGUARD 1103**

- Сервоконтроль t° воздуха
- Сервоконтроль t° кожи
- Пассивный увлажнитель
- Индикаторы
- Аварийный аккумулятор
- Ящик для принадлежностей

ДОПОЛНИТЕЛЬНЫЕ ПРИНАДЛЕЖНОСТИ:

- **Устройство для фиксации головы новорожденных**

Устройство предназначено для фиксации головы новорожденного во время лечебных процедур, таких как СИПАП-терапия или интубация трахеи, венепункция мягких тканей черепа, а также во время рентгенографии головы.

- **Мешок амбу для новрожденных**

Устройство предназначено для ручной искусственной вентиляции легких у новорожденных и детей. Используется в условиях дыхательной недостаточности и при проведении реанимационных мероприятий.

DIXION

ИНКУБАТОРЫ ДЛЯ НОВОРОЖДЕННЫХ

DIXION **BABYGUARD 1107**

- Сервоконтроль t° воздуха
- Сервоконтроль t° кожи
- Сервоконтроль влажности
- Контроль O2
- Индикаторы
- Аварийный аккумулятор
- Ящик для принадлежностей

DIXION **BABYGUARD 1120**

- Сервоконтроль t° воздуха, t° кожи
- Сервоконтроль влажности
- Контроль O2
- ЖК-дисплей с подсветкой, запись трендов
- Аварийный аккумулятор
- Регулировка высоты основания
- Держатель рентген-кассеты
- Поворотные ящики

	BabyGuard 1101	BabyGuard 1103	BabyGuard 1107	BabyGuard 1120
Сервоконтроль t° воздуха	•	•	•	•
Сервоконтроль t° кожи	•	•	•	•
Пассивный увлажнитель		•		
Сервоконтроль влажности			•	•
Мониторинг содержания O2			•	•
Сервоконтроль O2			O	O
ЖК-дисплей с подсветкой				•
Индикаторы	•	•	•	
Аварийный аккумулятор				•
Регулировка высоты основания				•
Держатель рентген-кассеты				•
Запись трендов				•
Ящик для принадлежностей	•	•	•	•
Встроенные весы		O	O	O

O — опция

DIXION

ОТКРЫТЫЕ РЕАНИМАЦИОННЫЕ СИСТЕМЫ

Открытые реанимационные системы DIXION BabyGuard со встроенным обогревателем «Лучистое тепло» оборудованы удобными откидывающимися стенками и установлены на мобильное основание с 4 антистатическими колесами.

ОБОГРЕВАТЕЛЬ «ЛУЧИСТОЕ ТЕПЛО»

ЖК-ДИСПЛЕЙ С ПОДСВЕТКОЙ

Сервоконтроль, Апгар-таймер

ДАТЧИК ТЕМПЕРАТУРЫ

ПЛАВНАЯ ЭЛЕКТРИЧЕСКАЯ РЕГУЛИРОВКА ВЫСОТЫ

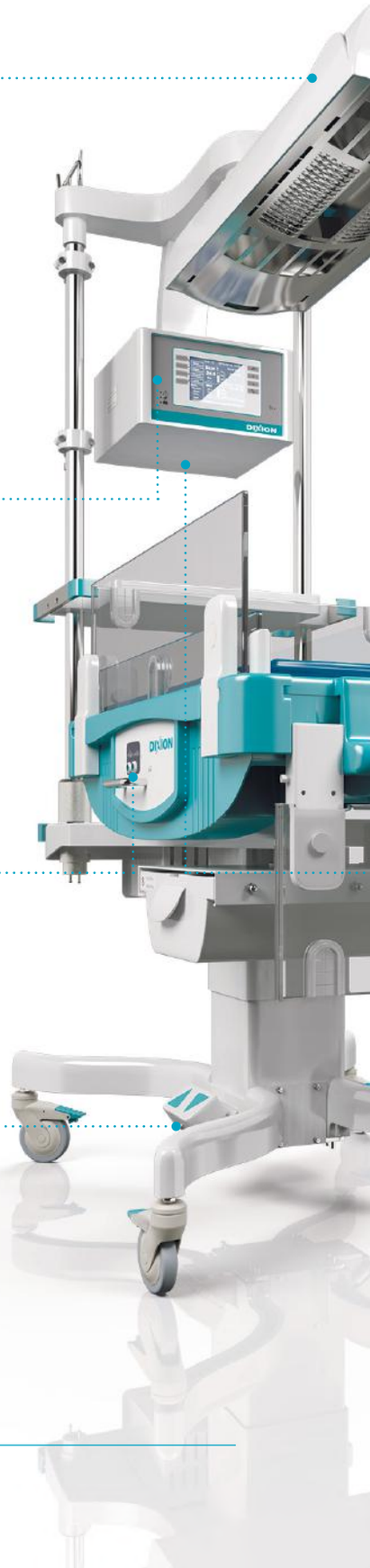

DIXION

ОТКРЫТЫЕ РЕАНИМАЦИОННЫЕ СИСТЕМЫ

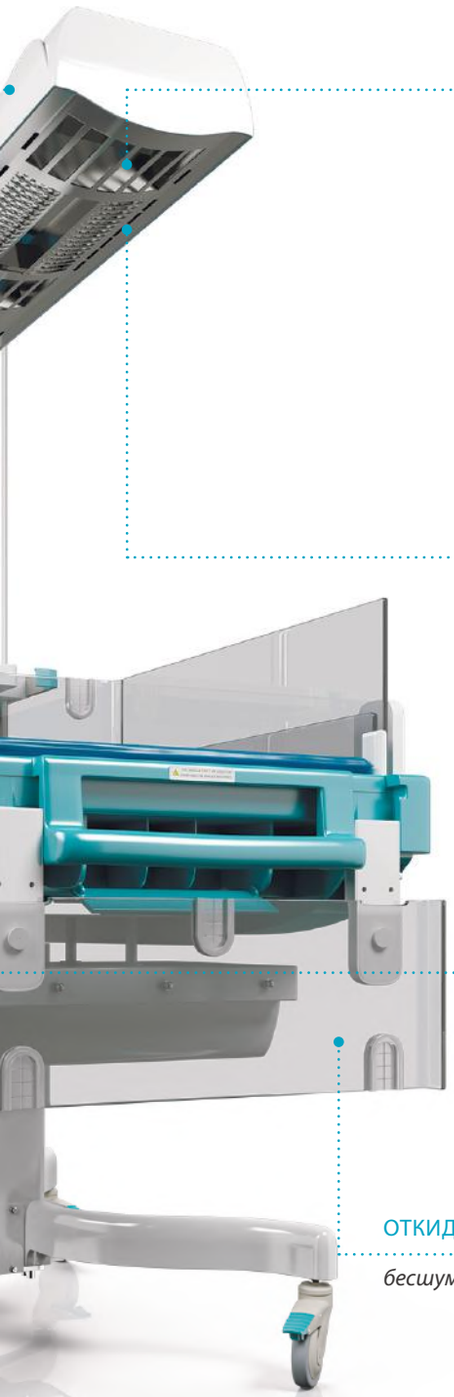

2 РЕЖИМА ПОДСВЕТКИ: РАБОЧАЯ И НОЧНАЯ

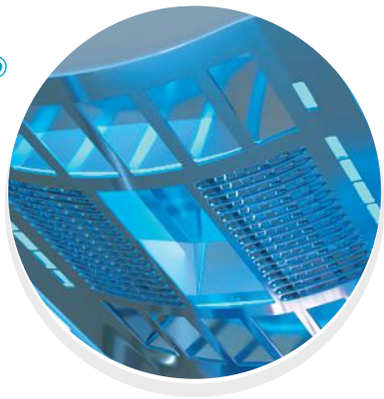

LED БЛОК ФОТОТЕРАПИИ

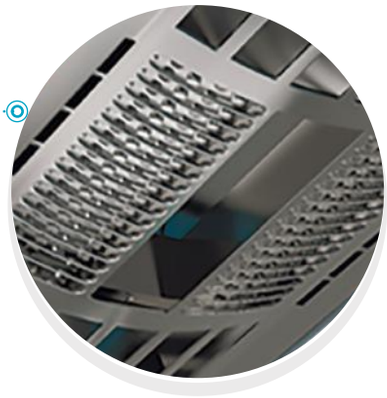

СИСТЕМА ТРЕВОЖНЫХ СИГНАЛОВ

со встроенным аккумулятором

ОТКИДЫВАЮЩИЕСЯ БОКОВЫЕ ПАНЕЛИ ЛОЖА

бесшумная и плавная регулировка наклона ложа

DIXION

ОТКРЫТЫЕ РЕАНИМАЦИОННЫЕ СИСТЕМЫ

DIXION **BABYGUARD 1138**

- Сервоконтроль t° воздуха
- Сервоконтроль t° кожи
- Обогреватель «Лучистое тепло»
- Регулировка наклона ложа

DIXION **BABYGUARD 1139**

- Сервоконтроль t° воздуха
- Сервоконтроль t° кожи
- Обогреватель «Лучистое тепло»
- Регулировка наклона ложа
- Откидывающиеся стенки
- Держатель рентген-кассеты

ДОПОЛНИТЕЛЬНЫЕ ПРИНАДЛЕЖНОСТИ:

- **Кислородные палатки**

Кислородные палатки предназначены для проведения кислородной терапии новорожденных. Данное оборудование повышает эффективность лечения.

Кислородные палатки обеспечивают необходимый уровень концентрации дыхательной смеси за счёт закрытой конструкции и отсутствия утечки кислорода в окружающий воздух. Прозрачный материал палаток обеспечивает постоянно наблюдение за малышом.

Размеры:
YZ-130 – Ø 165мм;
YZ-160 – Ø 2055мм;
YZ-200 – Ø 255мм;
YZ-300 с открывающимися окнами (310мм X 284мм X 174 мм)

DIXION

ОТКРЫТЫЕ РЕАНИМАЦИОННЫЕ СИСТЕМЫ

DIXION **BABYGUARD 1140**

- Сервоконтроль t° воздуха
- Сервоконтроль t° кожи
- Обогреватель «Лучистое тепло»
- Регулировка наклона ложа
- Откидывающиеся стенки
- Держатель рентген-кассеты
- Светодиодная фототерапия

DIXION **BABYGUARD 1145**

- Сервоконтроль t° воздуха
- Сервоконтроль t° кожи
- Обогреватель «Лучистое тепло»
- Регулировка наклона ложа
- Откидывающиеся стенки
- Светодиодная фототерапия
- ЖК-дисплей с подсветкой
- Обогрев ложа
- Регулировка высоты стенда
- Встроенный аккумулятор

	BabyGuard-1138	BabyGuard-1139	BabyGuard-1140	BabyGuard-1145
Сервоконтроль t° воздуха	•	•	•	•
Сервоконтроль t° кожи	•	•	•	•
Обогреватель «Лучистое тепло»	•	•	•	•
Регулировка наклона ложа	•	•	•	•
Откидывающиеся стенки		•	•	•
Держатель рентген-кассеты		•	•	
Светодиодная фототерапия			•	•
ЖК-дисплей с подсветкой				•
Тренды 48 часов				•
Нижний обогрев ложа				•
Гелевый матрасик				•
Регулировка высоты стенда				•
Встроенный аккумулятор				•
2 режима подсветки: рабочая и ночная				•
Ящик для принадлежностей				•

DIXION

ФОТОТЕРАПЕВТИЧЕСКИЕ БЛОКИ/ЛУЧИСТОЕ ТЕПЛО

DIXION **BABYGUARD 1131/1132**

- Предназначен для лечения гипербилирубинемии новорожденных
- Совместимость с любым инкубатором
- Синий свет лампы
- Регулируемые угол наклона и высота
- Источник света — флуоресцентные лампы

DIXION **BABYGUARD 1133**

- Предназначен для лечения гипербилирубинемии новорожденных
- Совместимость с любым инкубатором
- Синий свет лампы
- Регулируемые угол наклона и высота
- Мобильный стенд с блокировкой колес
- Источник света — светодиоды

	BabyGuard U-1131	BabyGuard U-1132	BabyGuard U-1133	BabyGuard U-1134
Источник света: светодиоды			•	•
Диапазон излучения синего света 430–470 нм (не менее)			•	•
Диапазон излучения желтого света 585–595нм (не менее)				•
Источник света: флуоресцентные лампы	•	•		
Лампы дневного света (не менее 2 шт)		•		
Лампы синего света (не менее 4 шт)	•	•		
Изменение угла лампового модуля	•	•	•	•
Регулируемая по высоте стойка	•	•	•	•
Таймер	•	•	•	•

DIXION

ФОТОТЕРАПЕВТИЧЕСКИЕ БЛОКИ/ЛУЧИСТОЕ ТЕПЛО

DIXION **BABYGUARD 1134**

- Основные синие светодиоды
- Дополнительные желтые светодиоды для смягчения светового излучения
- Увеличенная площадь воздействия
- Два уровня регулировки интенсивности излучения
- Активная система охлаждения, предотвращающая перегрев
- Совместимость с любым инкубатором
- Регулируемые угол наклона и высота
- Таймер на панели управления
- Колёса с блокировкой

DIXION **BABYGUARD 1135**

Лампа обогрева разработана специально для поддержания комфортной температуры новорожденных: как для поддержания температуры тела, так и для создания оптимальной температуры окружающей среды. Источником излучения являются керамические пластины, срок эксплуатации которых более 2000 часов.

- 10 тепловых режимов
- Рабочий диапазон температуры от 20° до 38°
- Изменение высоты стойки
- Изменение угла осветительного блока
- Устойчивое П-образное основание
- Колеса с блокировкой

Телефоны: +7(495) 780-07-93, 780-07-97, 8 (800) 100-44-95 (звонок бесплатный)
e-mail: info@dixion.ru, www.dixion.ru