Стол – вертикализатор Enraf-Nonius, Нидерланды

Специальный стол, позволяющий перемещать пациента из горизонтального положения в вертикальное. Поворот осуществляется плавно при помощи электропривода.

Manumed Special Tilt

Ключевые особенности:

- Высокая устойчивость
- Вдоль каждой стороны стола расположены специальные рельсы для монтажа принадлежностей и фиксации пациента
- Электрический привод наклона рабочей поверхности
- Электрический привод регулировки высоты
- Большие ролики для перемещения

Функциональные возможности:

- Регулировка высоты рабочей поверхности вертикализатора 55-106 см
- Регулировка наклона рабочей поверхности от 0 до 90º
- Размер рабочей поверхности вертикализатора 202 x 67 см
- Максимальный вес пациента 175 кг
- Количество цветов покрытия 18

Стол – вертикализатор МАДИН, Россия

Линейка электрических столов – вертикализаторов «Кинезо Эксперт» включает в себя три модели, которые различаются числом моторов, секций и возможностями регулировки. Используются: при перенесенном инсульте, травмах спинного мозга, травмах головного мозга.

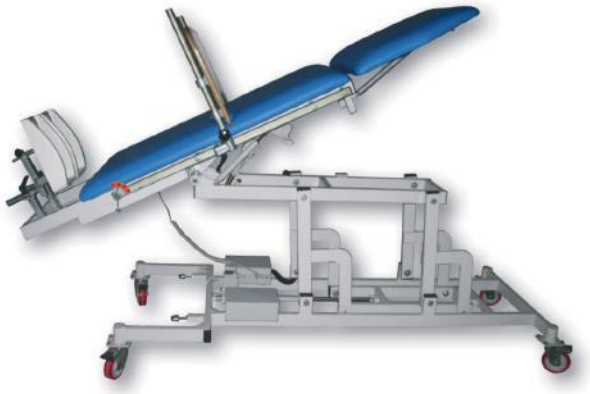

Кинезо Эксперт

Ключевые особенности:

- Регулировка угла наклона с помощью электропривода
- Газовые амортизаторы для установки угла наклона грудной части ложа
- Опора для ног оснащена антискользящим покрытием
- Опора для ног регулируется в трех плоскостях

Функциональные возможности:

- Длина ложа 190 см
- Ширина ложа 68 см
- Регулировка угла наклона 0 – 90º
- Максимальная нагрузка 140 кг
- Регулировка опоры в трех разных плоскостях